Мотор-редуктор WG5946

Характеристики электродвигателя

- Мощность - 67Вт
- Напряжение питания - 12В
- Скорость холостого хода - 3000 Об/мин
- Номинальная скорость - 2400 Об/мин
- Номинальный ток - 5,5А
- Крутящий момент двигателя (без редуктора) - 1,9кг*см
- Режим работы - продолжительный

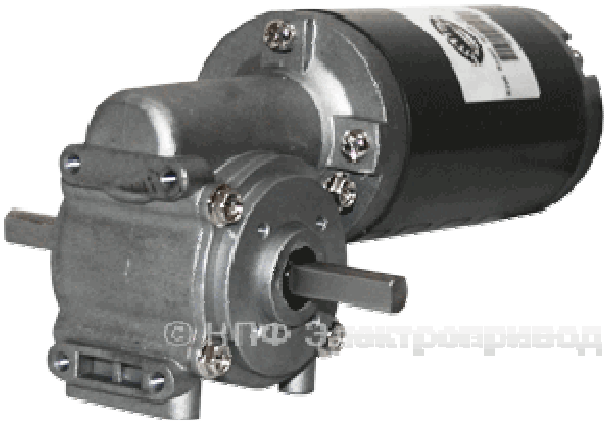

Мотор-редуктор серии WG5946 состоит из реверсивного коллекторного двигателя постоянного тока и червячного редуктора. Передаточное числа редукторов 1/10, 1/15, 1/30. Максимальный крутящий момент - 29,6 кг*см. Мотор-редукторы WG5539 могут быть укомплектованы оптическим энкодером и электромагнитным тормозом. При необходимости для управления скоростью, направлением, а также для задания плавного пуска и торможения можно использовать блок управления двигателями постоянного тока BMD.

Источник питания для этого мотор-редуктора - GST-H150S12.

Передаточное отношение редуктора	10	15	30
Крутящий момент, кг•см	12,4	17,1	29,6
Скорость, об/мин	240	160	80
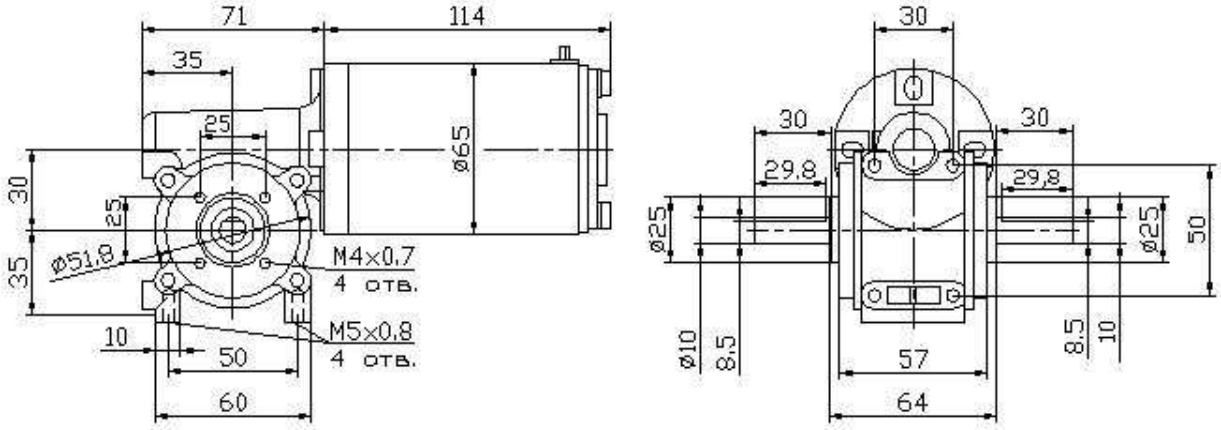
Габаритные и присоединительные размеры